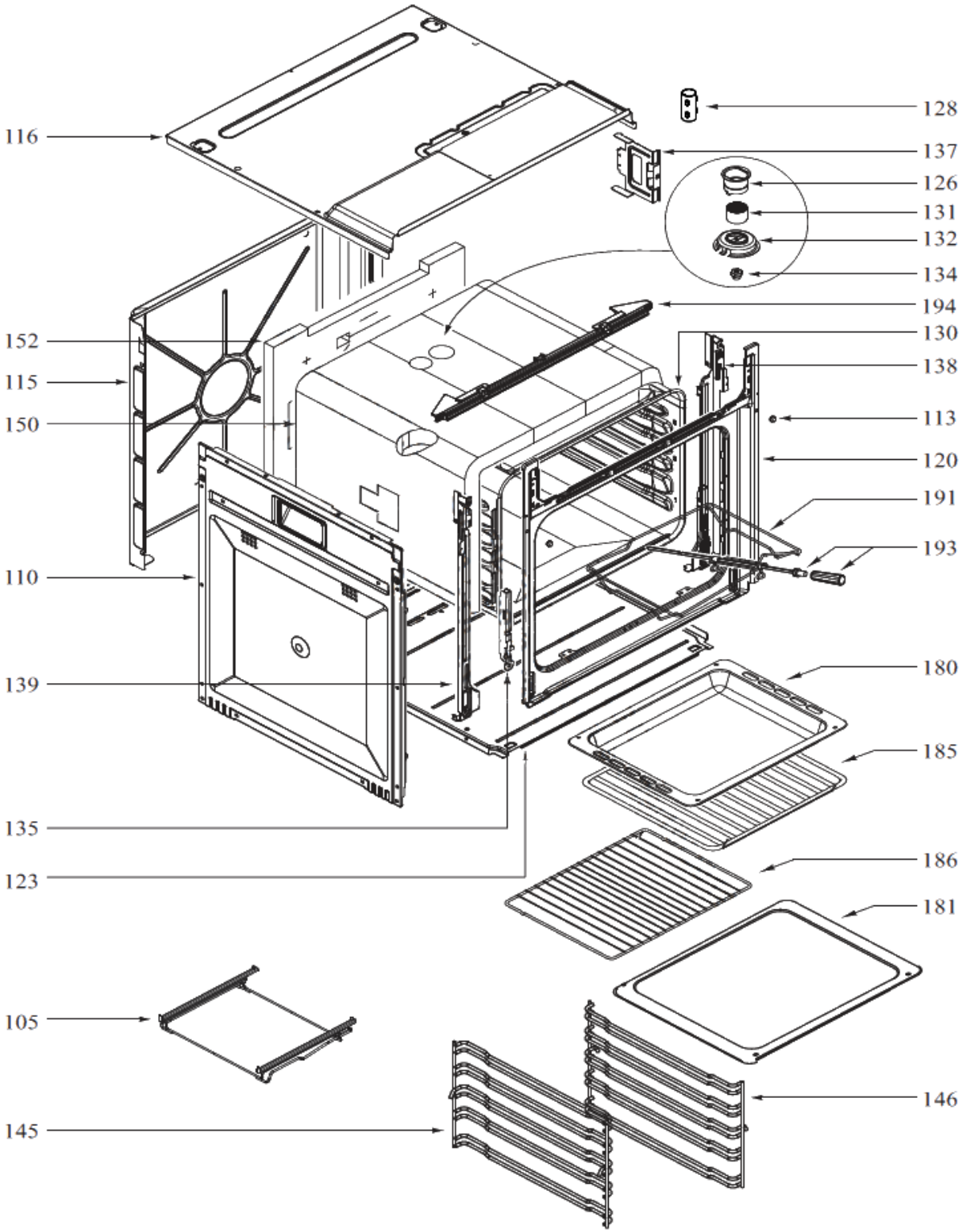
116
128
137
126
131
132
134
194
152
130
138
115
150
113
120
191
193
110
180
139
185
135
186
123
181
105
146
145

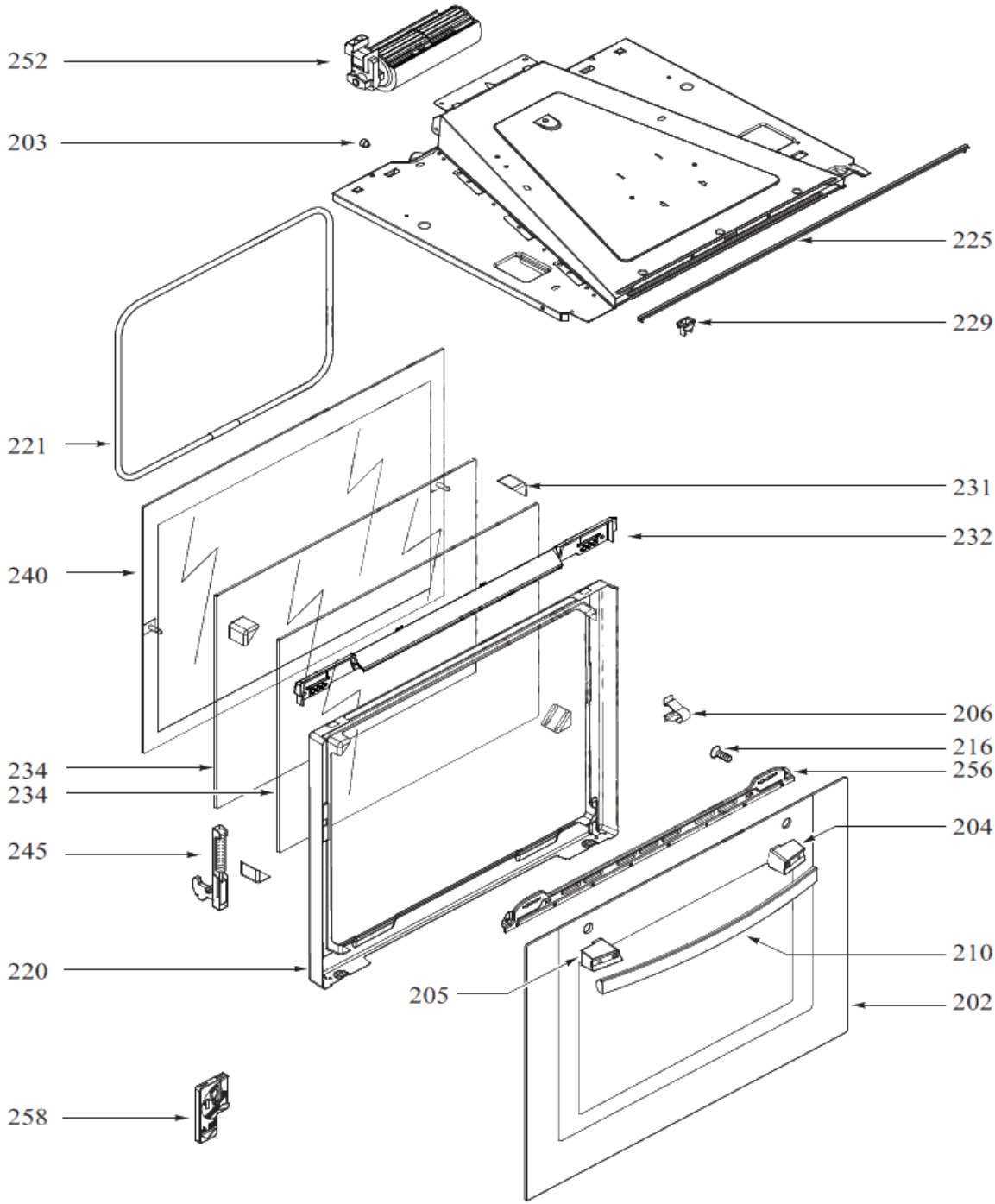
252
203
225
229
221
231
232
240
206
216
234
256
234
204
245
210
220
205
202
258

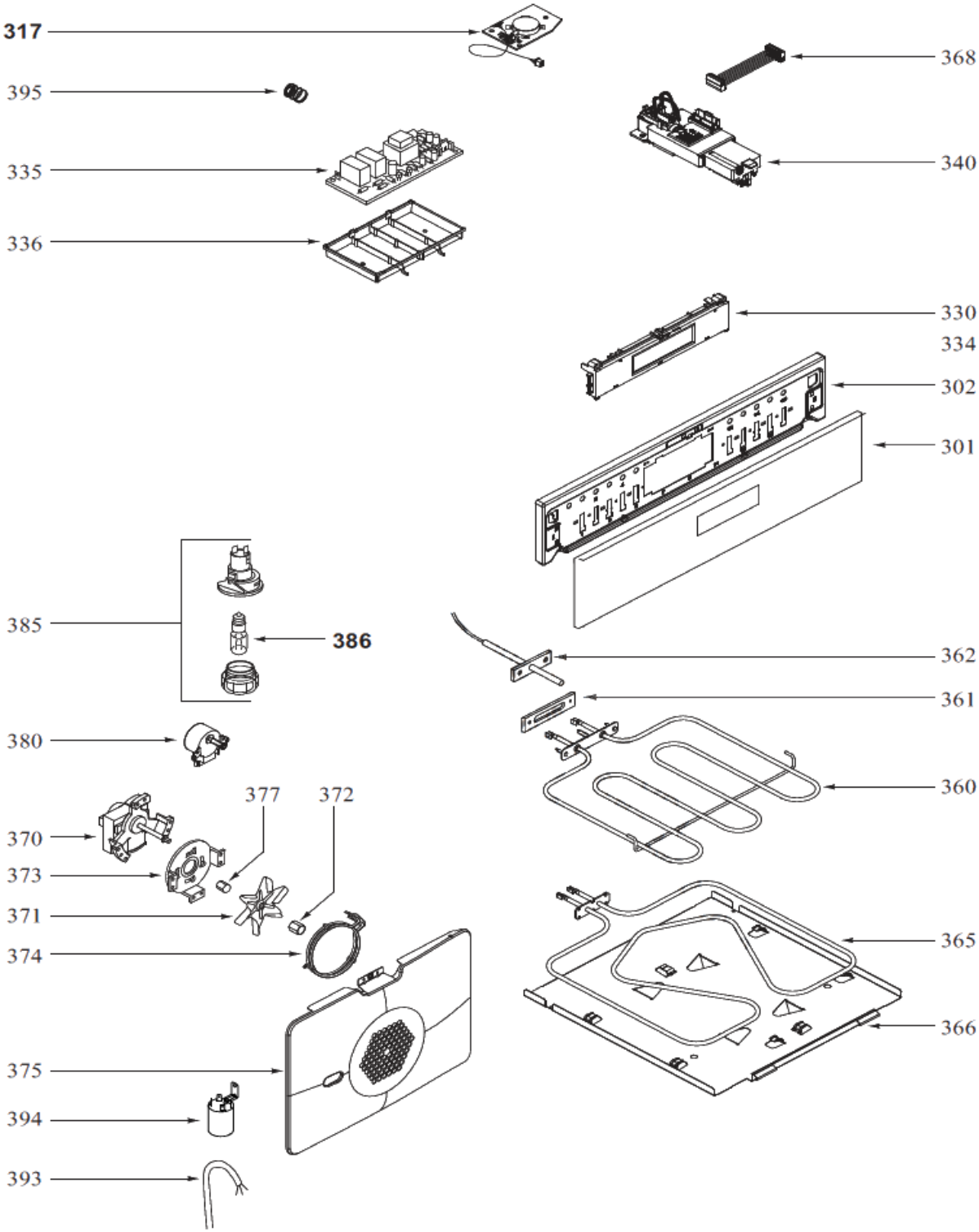
317
395
335
336
368
340
330
334
302
301
385
386
362
361
380
360
377
372
370
373
371
374
365
366
375
394
393